四国オープン近県小学生ソフトテニス大会　女子の部（1）

1	前田　梨緒 望月　聖那	兵庫	姫路ジュニア 姫路ジュニア
2	宗雪　珠々 白石　琴子	愛媛	吹揚クラブスポーツ少年団 吹揚クラブスポーツ少年団
3	矢野　希侑 田井　ゆずは	香川	豊中小学生ソフトテニスクラブ 豊中小学生ソフトテニスクラブ
4	山本　和佳 大村　瑞葉	岡山	WashuKids 玉野市ジュニア
5	大野　夏実 田部　ひかり	高知	須崎ジュニア 須崎ジュニア
6	村田　実夢 三浦　暢子	徳島	永遠クラブ 永遠クラブ
7	松田　絢花 斎藤　咲	山口	岩国STCキッズ 宇部ジュニア
8	楠橋　奏 渡辺　葉月	愛媛	来島ジュニアソフトテニスクラブ 来島ジュニアソフトテニスクラブ
9	山添　紗都 杉山　百香	徳島	市場ジュニア 市場ジュニア
10	樽村　妹隠 三戸森　奈緒	広島	呉キッズ 呉キッズ
11	浪越　美凪 村井　琴里	香川	善通寺JSC 多度津町スポーツ少年団
12	百田　汐音 原　桜花	高知	香南ジュニア 香南ジュニア
13	藤田　莉奈 逸見　真子	徳島	永遠クラブ 永遠クラブ
14	竹林　菜穂 山田　遥空	香川	丸亀ソフトテニススポーツ少年団 丸亀ソフトテニススポーツ少年団
15	高尾　萌 余村　藍	島根	東出雲スポーツ少年団 東出雲スポーツ少年団
16	小林　恋々 南埜　美羽	大阪	堺市テニススポーツ少年団 堺市テニススポーツ少年団
17	西山　莉々渚 西井　沙羅香	香川	琴平ジュニアソフトテニスクラブ 丸亀ソフトテニススポーツ少年団
18	赤松　こもも 小笠原　愛	高知	東中筋ジュニア 東中筋ジュニア
19	小西　遥香 遠﨑　結衣	鳥取	東山ジュニア 就将ソフトテニス部
20	鈴木　菜々 西本　奈津希	愛媛	玉川ジュニア 玉川ジュニア
21	滑田　澪 藤原　穂華	徳島	市場ジュニア 市場ジュニア
22	津露　咲良 中島　穂乃花	和歌山	和歌山L．C．C 日高ジュニアソフトテニスクラブ
23	笹本　姫菜 長崎　由侑	香川	多度津町スポーツ少年団 多度津町スポーツ少年団
24	田村　羽瑠 山下　詩織	高知	香南ジュニア 香南ジュニア
25	小西　那冬 村本　菜那子	大阪	かなんジュニア かなんジュニア
26	柏木　晴 越智　浬琉羽	愛媛	今治五十鈴ジュニアSTC 今治五十鈴ジュニアSTC
27	横佐古　悠空 山ノ内　颯希	香川	善通寺JSC 善通寺JSC
28	岩﨑　涼 戸根　乙翠	和歌山	日高ジュニアソフトテニスクラブ 日高ジュニアソフトテニスクラブ
29	近藤　帆香 田中　那奈	徳島	入田体育協会 入田体育協会
30	新谷　友徠 長者　日和	高知	中村ジュニア 中村ジュニア
31	佐藤　美希 松浦　菜華	広島	三原 因島
32	寺下　睦実 渡邊　穂乃香	愛媛	東予ジュニア 東予ジュニア
33	川田　さくら 藤本　花野	香川	善通寺JSC 丸亀ソフトテニススポーツ少年団
34	横山　愛佳 川本　里莉	山口	永源クラブ 永源クラブ
35	島田　藍 山川　実奈	徳島	那賀川ジュニア 那賀川ジュニア
36	東　依央 走川　愛波	高知	中村ジュニア 中村ジュニア
37	内田　真愛 清水　千里	鳥取	東山ジュニア 東山ジュニア
38	宮内　結菜 宮内　彩羽	愛媛	松山ジュニア 松山ジュニア
39	早水　愛果 山本　千夏	徳島	市場ジュニア 市場ジュニア
40	黒田　彩芽 筒井　萌水	兵庫	姫路ジュニア 姫路ジュニア
41	矢野　美子 浪越　陽菜	香川	豊中小学生ソフトテニスクラブ 豊中小学生ソフトテニスクラブ
42	伊勢脇　結愛 坂本　春菜	高知	大用ジュニア 大用ジュニア
43	国原　光希 細木　晴加	岡山	エナジーJSTC エナジーJSTC
44	大澤　鈴夏 羽倉　花連	愛媛	波方ジュニア 波方ジュニア
45	加藤　千夏 金山　遥香	徳島	阿波ジュニア 阿波ジュニア
46	増田　菜々 高橋　ひかる	香川	善通寺JSC 善通寺JSC
47	山本　優花 加用　心桜	高知	東中筋ジュニア 東中筋ジュニア
48	亀井　美来 姫田　希望	徳島	永遠クラブ 永遠クラブ

四国オープン近県小学生ソフトテニス大会　女子の部（2）

49	前川　愛生 中谷　さくら	兵庫・	明石ジュニア 明石ジュニア
50	武市　美咲 園木　絢女	徳島・	阿波ジュニア 阿波ジュニア
51	下村　莉未 門田　愛琉	高知・	東中筋ジュニア 東中筋ジュニア
52	細川　晴加 加藤　梨紗	広島・	原 原
53	倉本　結衣 西山　月渚	香川・	琴平ジュニアソフトテニスクラブ 琴平ジュニアソフトテニスクラブ
54	尾田　淳香 大星　結珠	愛媛・	北伊予ソフトテニススクール 北伊予ソフトテニススクール
55	板垣　茉佑 神田　桜奈	島根・	大社スポーツ少年団 浜田ジュニア
56	矢藤　未羽 吉田　凪沙	徳島・	川島ジュニア 川島ジュニア
57	高田　ひより 植田　実咲	愛媛・	松山ジュニア 松山ジュニア
58	森脇　陽香 野上　莉緒奈	山口・	岩国STCキッズ 岩国STCキッズ
59	浜田　ひな 工藤　洸葉	高知・	須崎ジュニア 須崎ジュニア
60	坂本　華澄実 片岡　愛未	香川・	豊中小学生ソフトテニスクラブ 豊中小学生ソフトテニスクラブ
61	森谷　心葉 宮本　一沙	岡山・	WashuKids WashuKids
62	東　沙季 有田　心結	高知・	東中筋ジュニア 東中筋ジュニア
63	水谷　友架 浦上　紗采	香川・	丸亀ソフトテニススポーツ少年団 丸亀ソフトテニススポーツ少年団
64	西村　留莉 西田　美織	愛媛・	篠山ジュニアソフトテニスクラブ 篠山ジュニアソフトテニスクラブ
65	板東　結 郡　こころ	徳島・	入田体育協会 入田体育協会
66	井出　未侑 猪上　茉友香	鳥取・	福部ソフトテニスクラブ 福部ソフトテニスクラブ
67	工藤　楓華 藤野　仁音	和歌山・	和歌山L. C. C 和歌山L. C. C
68	安友　きらり 酒巻　結	徳島・	阿波ジュニア 阿波ジュニア
69	森本　汐夏 崎山　七海	愛媛・	波方ジュニア 波方ジュニア
70	近藤　明日咲 松端　さくら	香川・	善通寺JSC 善通寺JSC
71	神田　木綿 宮崎　恋	高知・	大用ジュニア 大用ジュニア
72	橋本　風化 今西　彩花	大阪・	藤井寺ジュニア かなんジュニア
73	高橋　瑚子 光永　花漣	山口・	永源クラブ 永源クラブ
74	田中　真菜 木下　奈月	徳島・	那賀川ジュニア 那賀川ジュニア
75	中野　愛菜 柏原　澪槻	愛媛・	北伊予ソフトテニススクール 北伊予ソフトテニススクール
76	高下　藍 桑田　彩央	広島・	三原 三原
77	松田　奈々 馬詰　花咲	高知・	須崎ジュニア 須崎ジュニア
78	片山　麻衣 森田　すず	香川・	丸亀ソフトテニススポーツ少年団 琴平ジュニアソフトテニスクラブ
79	斉藤　愛 上岡　澄玲	大阪・	かなんジュニア かなんジュニア
80	安喜　梨花 濵田　梓里	高知・	東中筋ジュニア 東中筋ジュニア
81	島田　凛 引田　風花	徳島・	那賀川ジュニア 那賀川ジュニア
82	小林　望愛 片岡　咲綾	兵庫・	和田山ジュニア 和田山ジュニア
83	野口　はな 榎並　可倫	徳島・	鴨島ジュニア 鴨島ジュニア
84	中路　心結 在間　愛華	愛媛・	波方ジュニア 波方ジュニア
85	初野　沙季 鎌田　和	島根・	大社スポーツ少年団 大社スポーツ少年団
86	三木　彩芽 平井　志	徳島・	川島ジュニア 川島ジュニア
87	正岡　由衣 高田　千夏	愛媛・	玉川ジュニア 玉川ジュニア
88	西村　紀咲 越宗　紗來	岡山・	瀬戸ジュニア 瀬戸ジュニア
89	松本　奈子 前川　鈴音	高知・	朝倉スポ少 朝倉スポ少
90	直井　陽菜乃 横佐古　穏空	香川・	多度津町スポーツ少年団 善通寺JSC
91	河上　ここの 西條　心優	鳥取・	伯耆STC 伯耆STC
92	蕨岡　未來 森内　美羽	愛媛・	篠山ジュニアソフトテニスクラブ 篠山ジュニアソフトテニスクラブ
93	川村　菜月 走川　桜空	高知・	中村ジュニア 中村ジュニア
94	林　李々花 畑中　望来	和歌山・	美浜ジュニアソフトテニスクラブ 美浜ジュニアソフトテニスクラブ
95	笹本　百音 山崎　栞	香川・	多度津町スポーツ少年団 多度津町スポーツ少年団
96	池内　麻乃 加藤　若菜	愛媛・	北伊予ソフトテニススクール 北伊予ソフトテニススクール

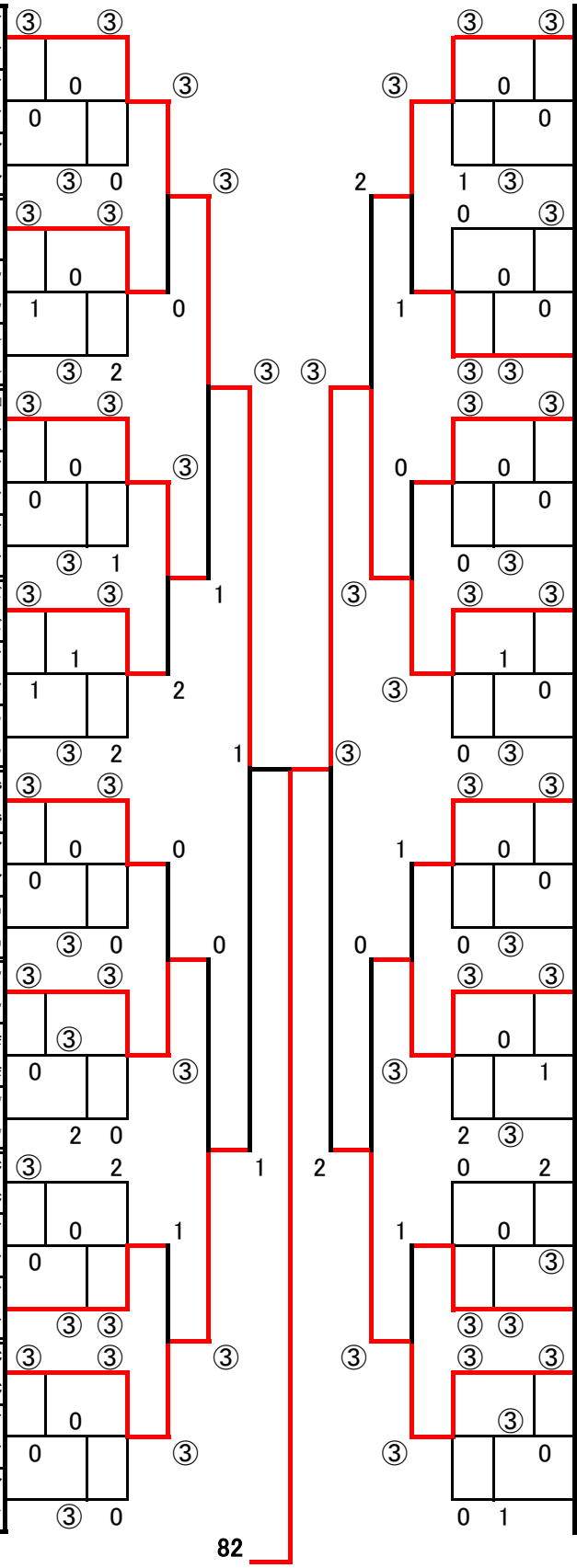

82