2023/8/19宇部市

令和5年度山口県秋季小学生ソフトテニス選手権大会決勝トーナメント

男子の部

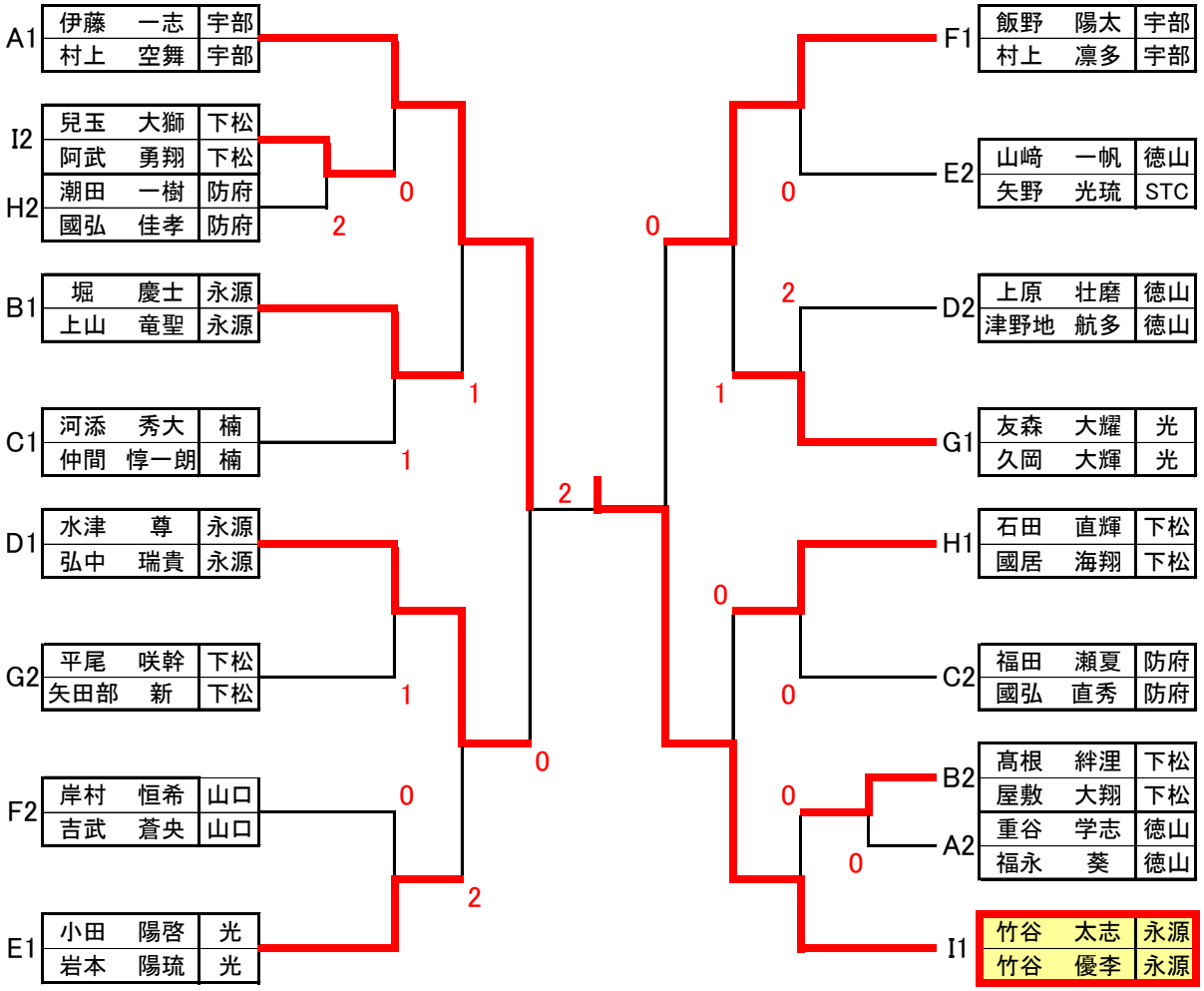

☆3位決定戦

☆5位6位決定戦

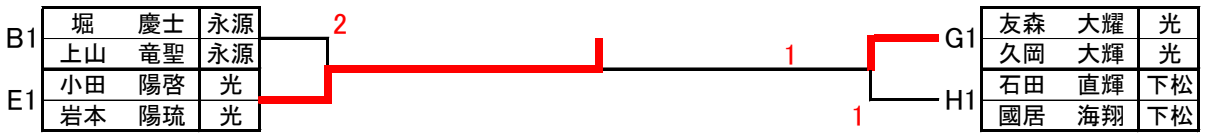

☆7位8位決定戦