H31.4.14宇部市

第23回中国地区小学生ソフトテニス選手権大会山口県予選会
女子決勝トーナメント

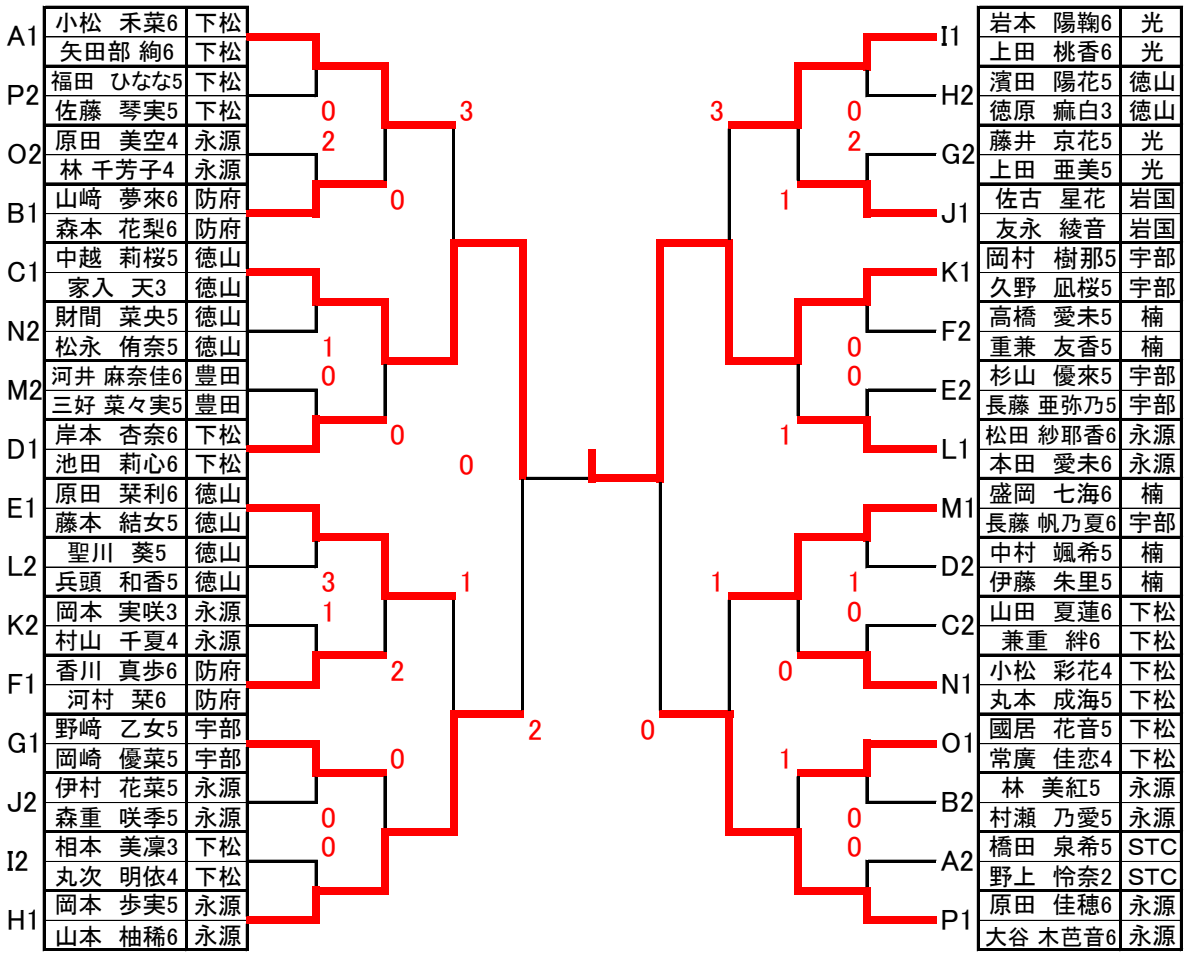

☆3位決定戦

☆5位6位決定戦

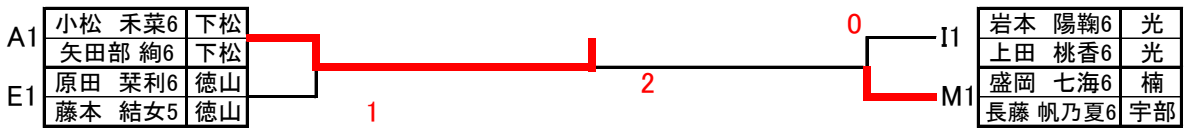

☆7位8位決定戦